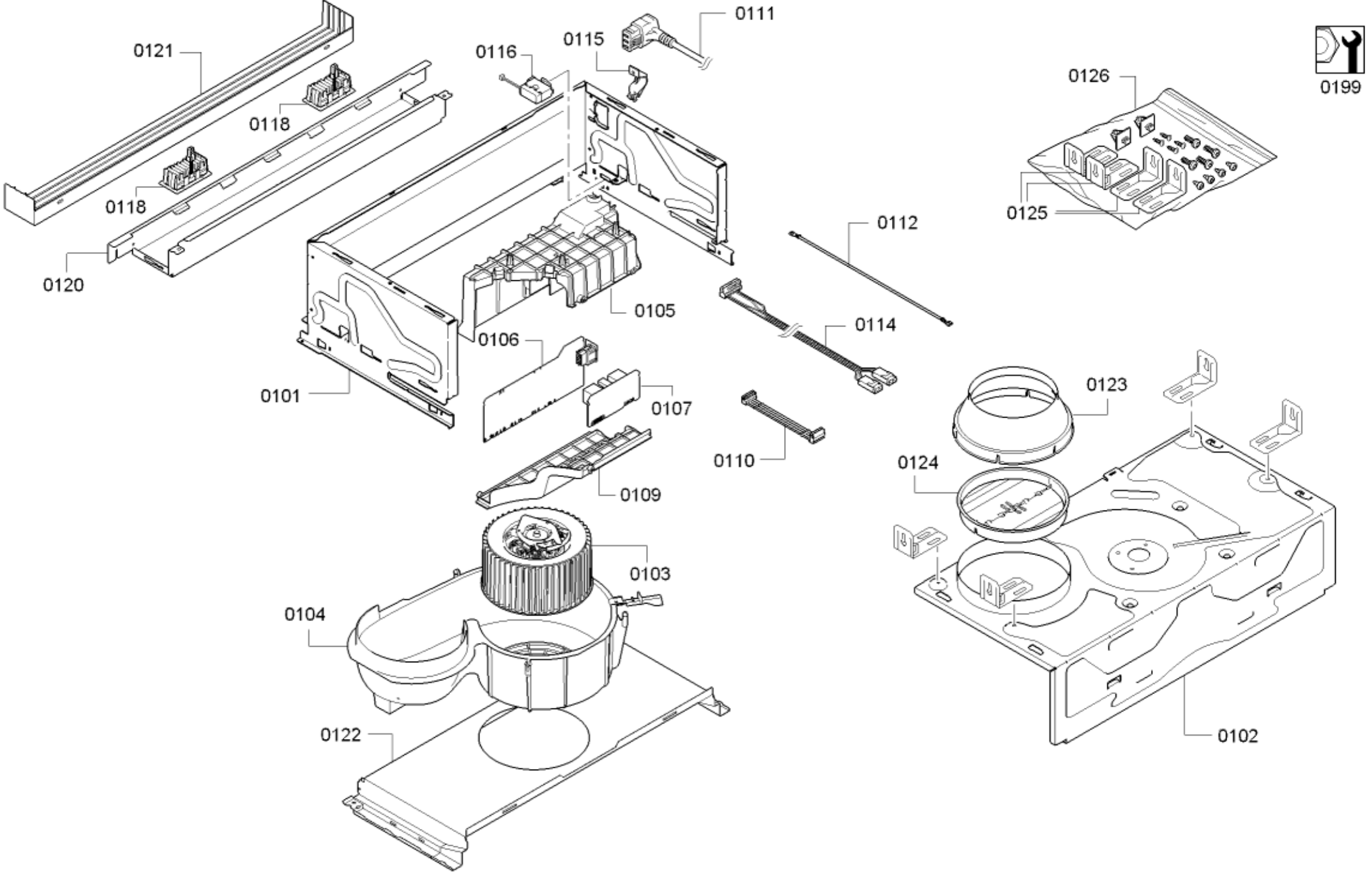
0199
0111
0115
0116
0121
0118
0118
0120
0126
0125
0112
0105
0114
0106
0101
0107
0123
0110
0124
0109
0103
0104
0122
0102

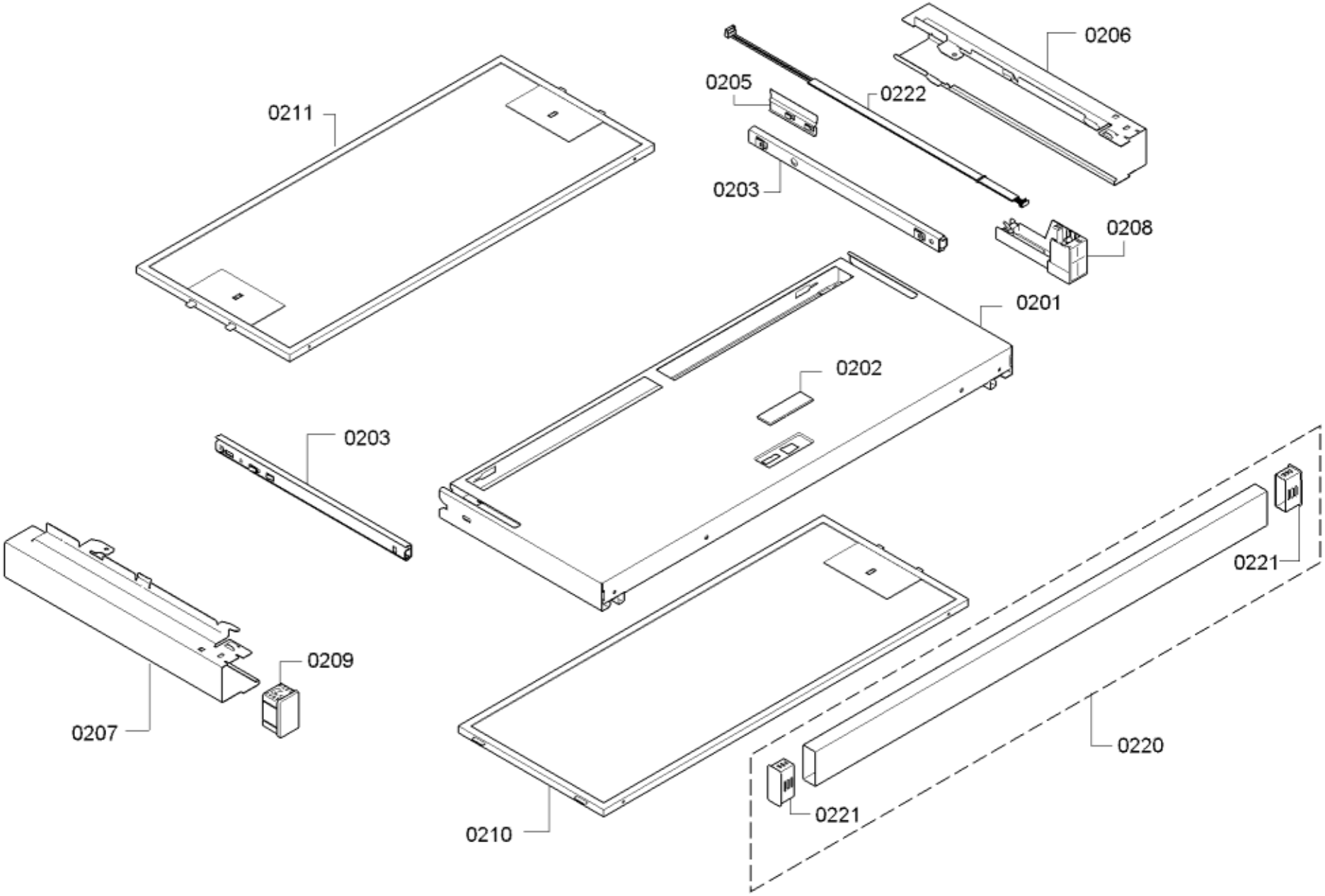
0206
0205
0222
0211
0203
0208
0201
0202
0203
0221
0209
0207
0220
0221
0210